Soporte para ejes

Realizar el diseño de un soporte para los ejes representados en la figura, de modo que abarquen entre 80 y 100 mm de cada uno de ellos.

Se trata de que el soporte facilite el giro de los ejes y no permita que se desvíen de su posición, para lo cual debe de ser lo suficientemente rígido. El espesor de las diferentes partes del mismo ha de estar comprendido entre 7 y 20 mm.

Representar las vistas acotadas, aplicando cuanto sea preciso de la normativa de dibujo técnico (cortes, vistas auxiliares, acotación, etc.) de modo que el diseño esté perfectamente definido. Dibujar la perspectiva caballera o isométrica del diseño, de modo que los detalles se aprecien con claridad.

Cotas en milímetros.

Propuesto por Fernando Fadon y Jose Enrique Ceron

http://trazoide.com/industrial/

Antonio Castilla

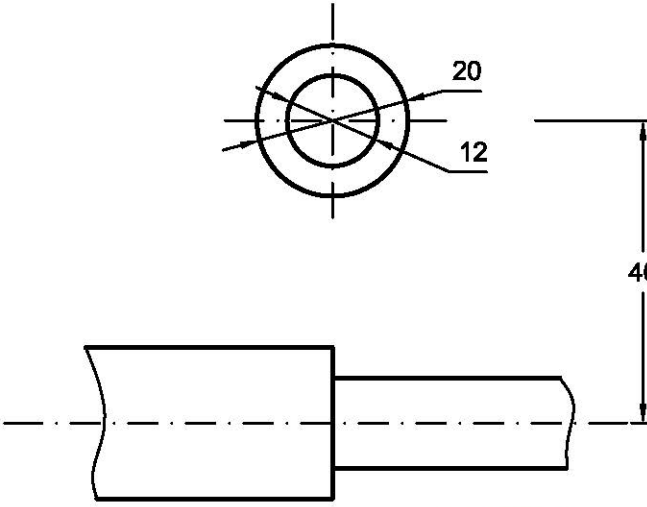

TRAZOIDE
INDUSTRIAL

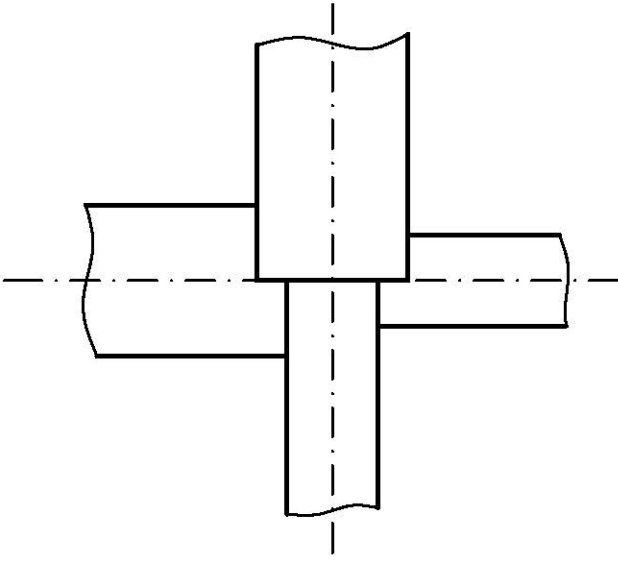

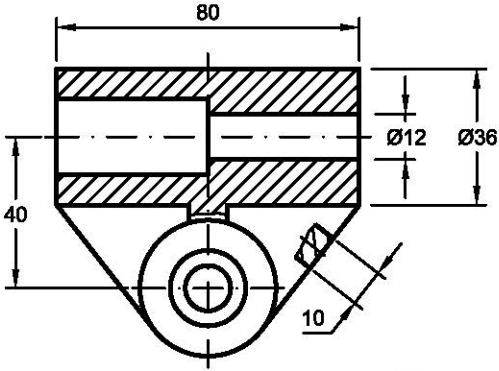

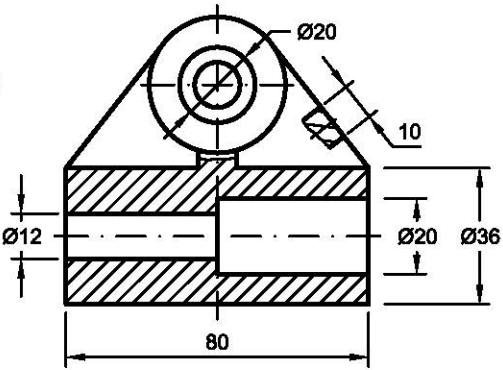

TRAZOIDE
INDUSTRIAL

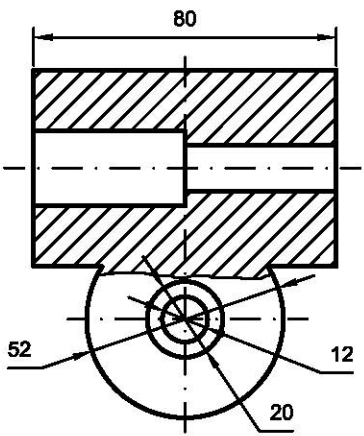

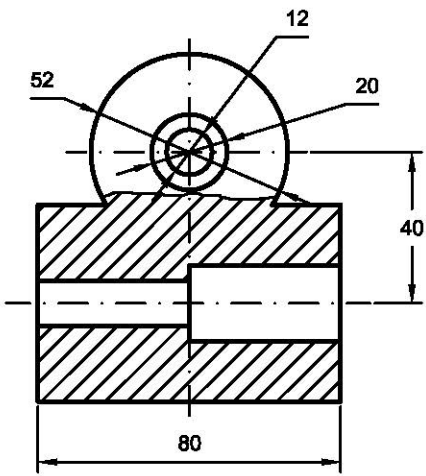

Contenido descargado de Trazoide,
Dibujo mecánico, diseño industrial y cad,
por Antonio Castilla.

Visite nuestras páginas :

- TRAZOIDE INDUSTRIAL - Dibujo mecánico, diseño industrial y cad
  - http://trazoide.com/industrial/
- FORO TRAZOIDE – Foro sobre dibujo técnico y geometría
  - http://trazoide.com/foro/
- GLOSARIO – Diccionario técnico sobre dibujo técnico, mecánica, arquitectura, diseño naval, cad y geometría
  - http://trazoide.com/glosario/
- VÍDEOS TRAZOIDE – Vídeos sobre dibujo técnico
  - http://trazoide.com/videos/
- EJERCICIOS DE DIBUJO TÉCNICO – Resueltos y explicados
  - http://trazoide.com/ejercicios-de-dibujo-tecnico/
- CANAL DE YOUTUBE TRAZOIDE – Con vídeos de curiosidades y explicaciones
  - https://www.youtube.com/user/canaltrazoide/videos