TRAZOIDE
INDUSTRIAL

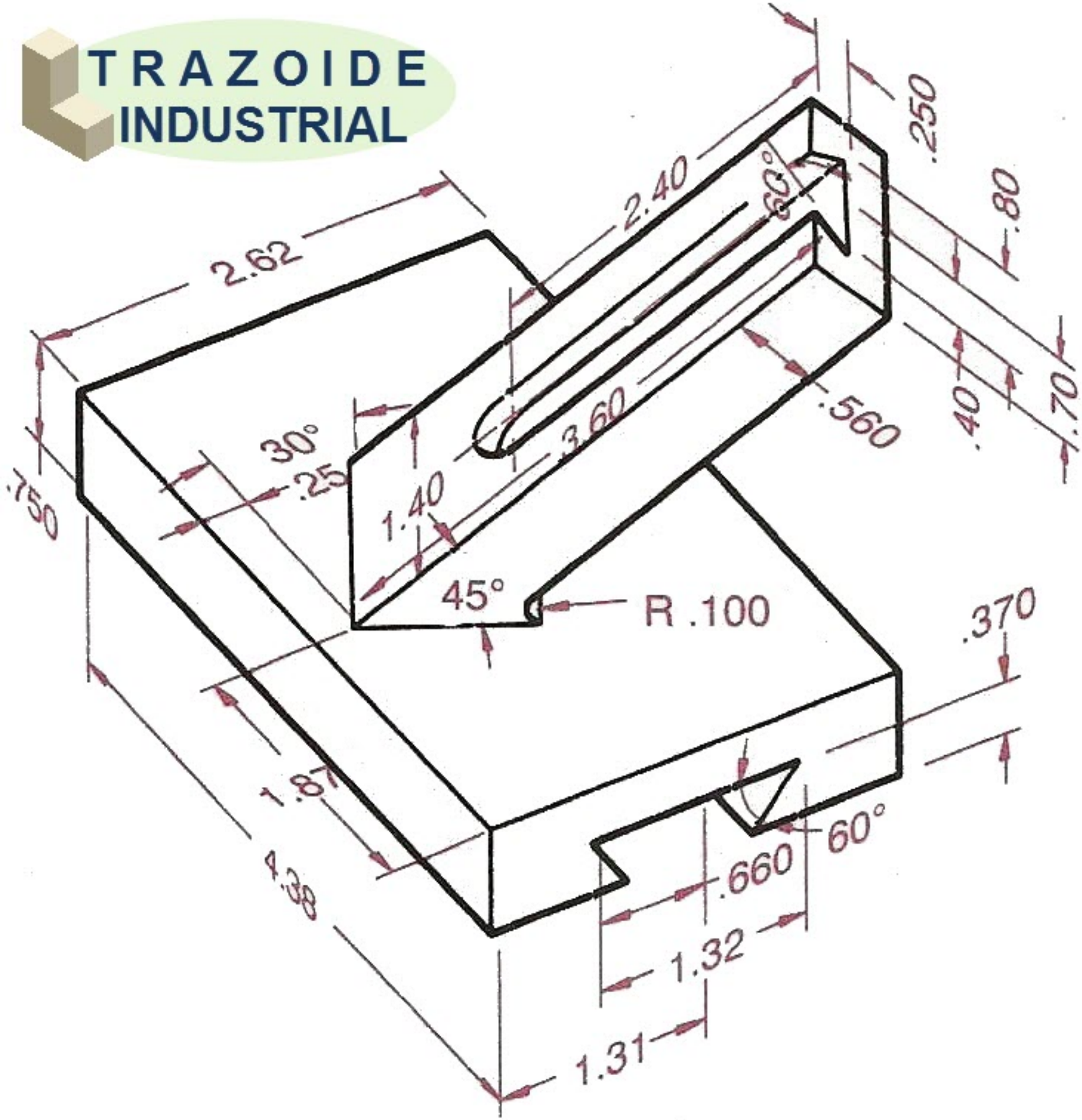

Soporte angular

Ejercicio para :

- Dibujar las vistas de la pieza, vistas auxiliares o parciales.
- Dibujar el modelo en 3D (cad).

Cotas en pulgadas (1 " = 25,4 mm), para pasar a milímetros multiplicar las cotas por 25,4.

Pieza con doble inclinación.

http://trazoide.com/industrial/

Antonio Castilla

Contenido descargado de Trazoide,
Dibujo mecánico, diseño industrial y cad,
por Antonio Castilla.

Visite nuestras páginas :

- TRAZOIDE INDUSTRIAL - Dibujo mecánico, diseño industrial y cad
  - http://trazoide.com/industrial/
-
- FORO TRAZOIDE – Foro sobre dibujo técnico y geometría
  - http://trazoide.com/foro/
-
- GLOSARIO – Diccionario técnico sobre dibujo técnico, mecánica, arquitectura, diseño naval, cad y geometría
  - http://trazoide.com/glosario/
-
- VÍDEOS TRAZOIDE – Vídeos sobre dibujo técnico
  - http://trazoide.com/videos/
-
- EJERCICIOS DE DIBUJO TÉCNICO – Resueltos y explicados
  - http://trazoide.com/ejercicios-de-dibujo-tecnico/