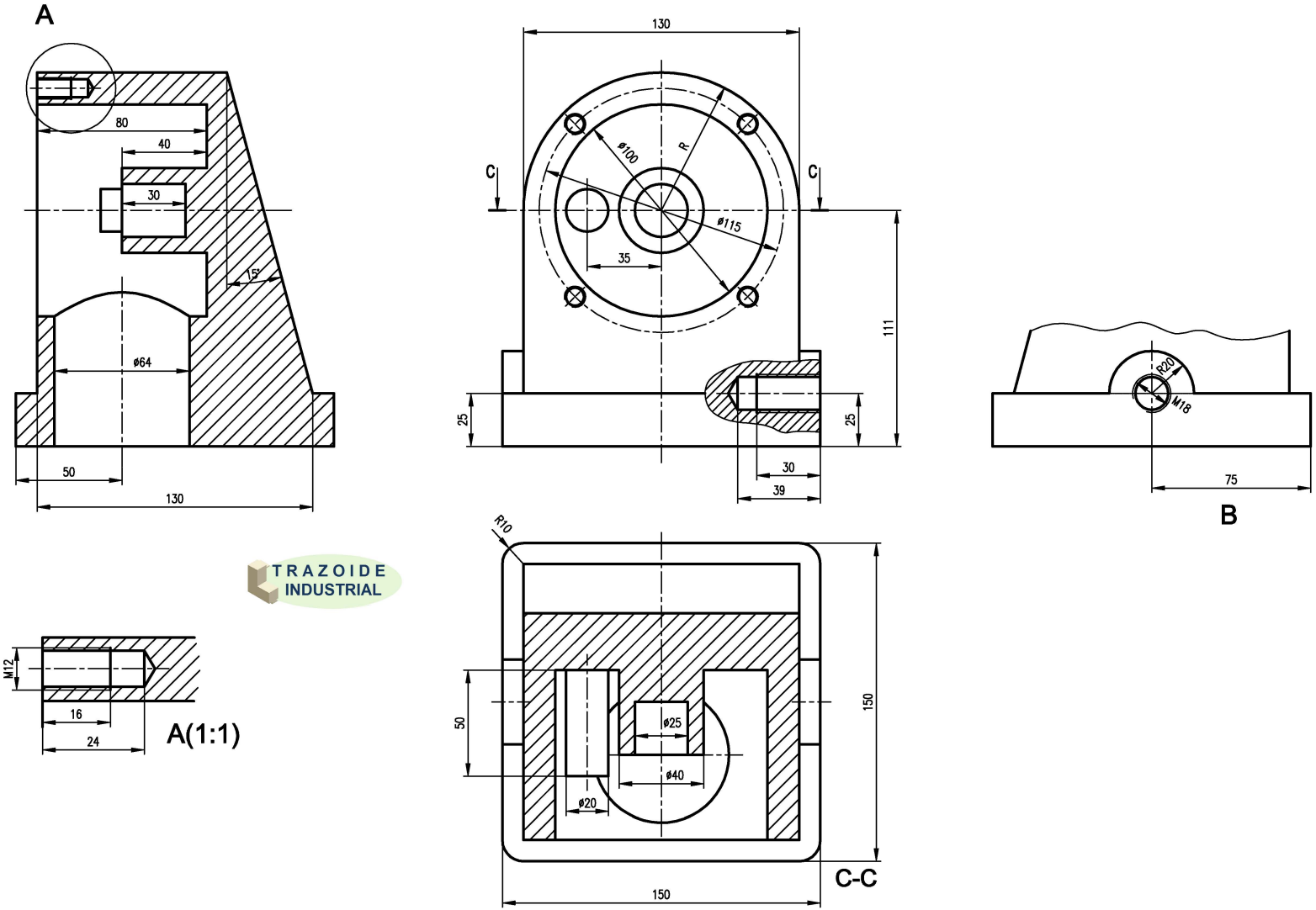

TRAZOIDE
INDUSTRIAL

Tapa de sujeción

La siguiente pieza es una tapa de sujeción dada por sus vistas en el sistema del primer diedro (sistema europeo) :

- Dibujar la perspectiva isométrica con los cortes necesarios para la visualización completa de la pieza.
- Dibujar el modelo en 3D (cad).

Cotas en milímetros.

http://trazoide.com/industrial/

Antonio Castilla

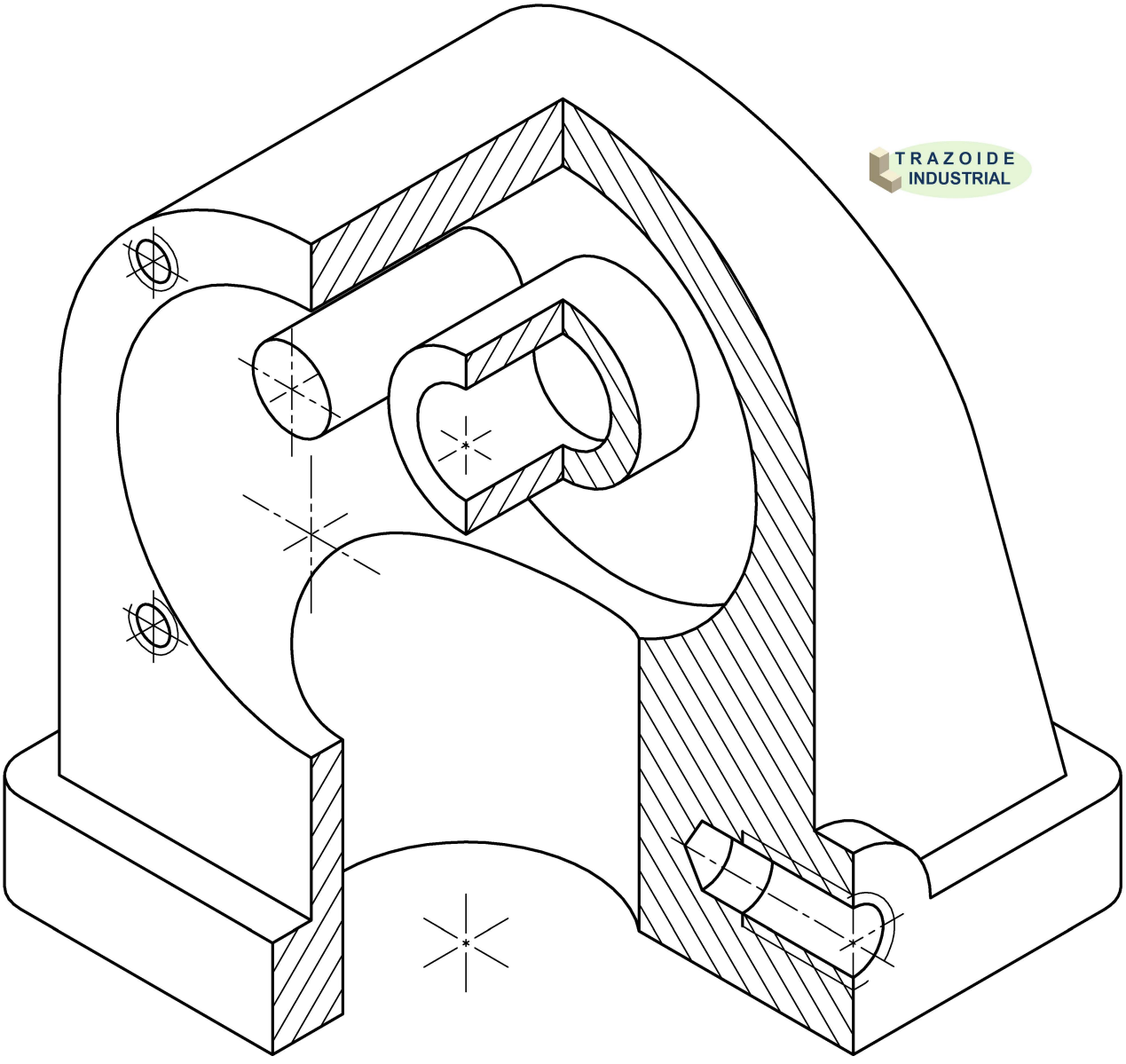
TRAZOIDE
INDUSTRIAL

TRAZOIDE
INDUSTRIAL

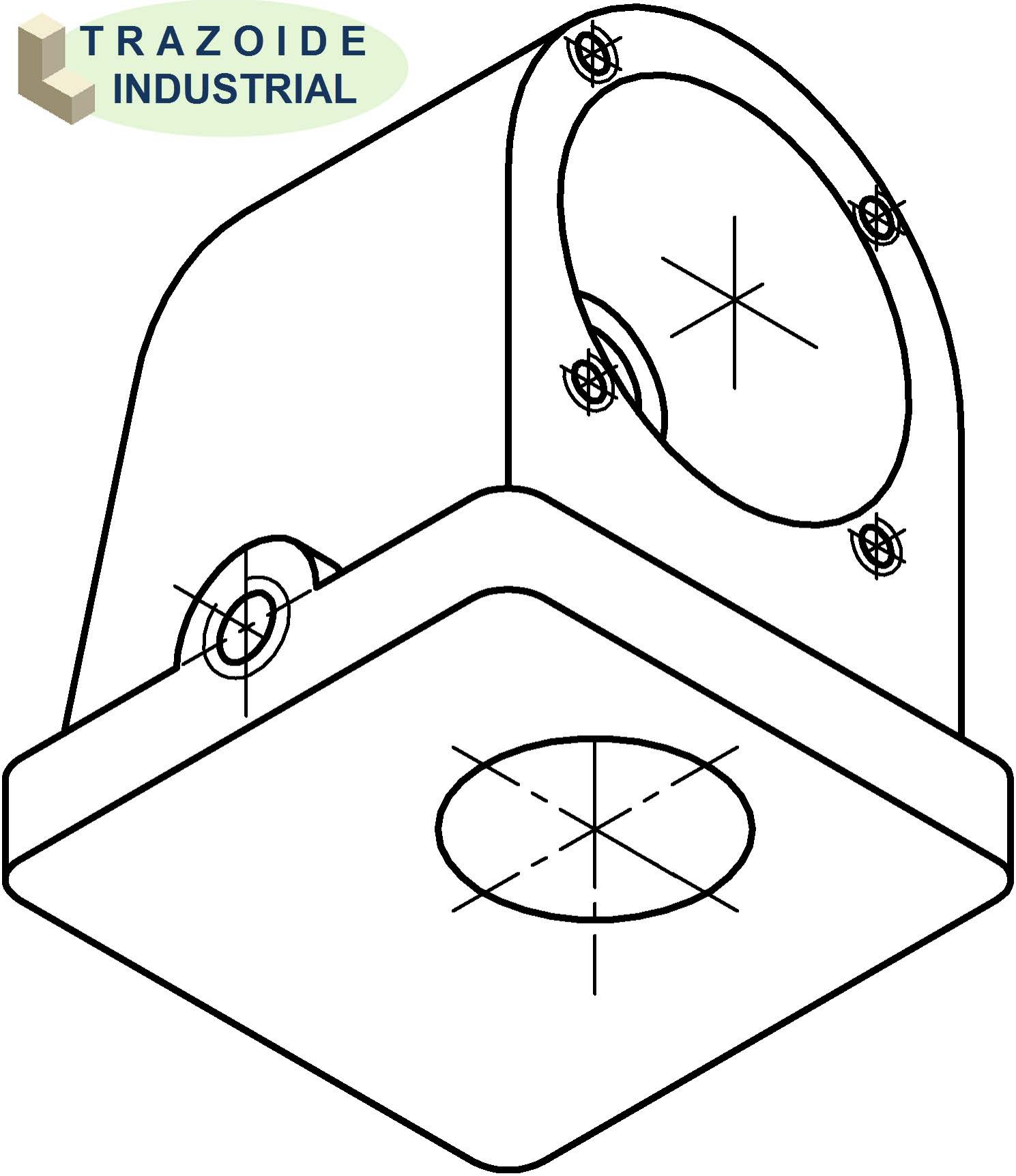

Contenido descargado de Trazoide,
Dibujo mecánico, diseño industrial y cad,
por Antonio Castilla.

Visite nuestras páginas :

- TRAZOIDE INDUSTRIAL - Dibujo mecánico, diseño industrial y cad
  - http://trazoide.com/industrial/
- FORO TRAZOIDE – Foro sobre dibujo técnico y geometría
  - http://trazoide.com/foro/
- GLOSARIO – Diccionario técnico sobre dibujo técnico, mecánica, arquitectura, diseño naval, cad y geometría
  - http://trazoide.com/glosario/
- VÍDEOS TRAZOIDE – Vídeos sobre dibujo técnico
  - http://trazoide.com/videos/
- EJERCICIOS DE DIBUJO TÉCNICO – Resueltos y explicados
  - http://trazoide.com/ejercicios-de-dibujo-tecnico/
- CANAL DE YOUTUBE TRAZOIDE – Con vídeos de curiosidades y explicaciones
  - https://www.youtube.com/user/canaltrazoide/videos