Dibujar el corte escalonado AB.

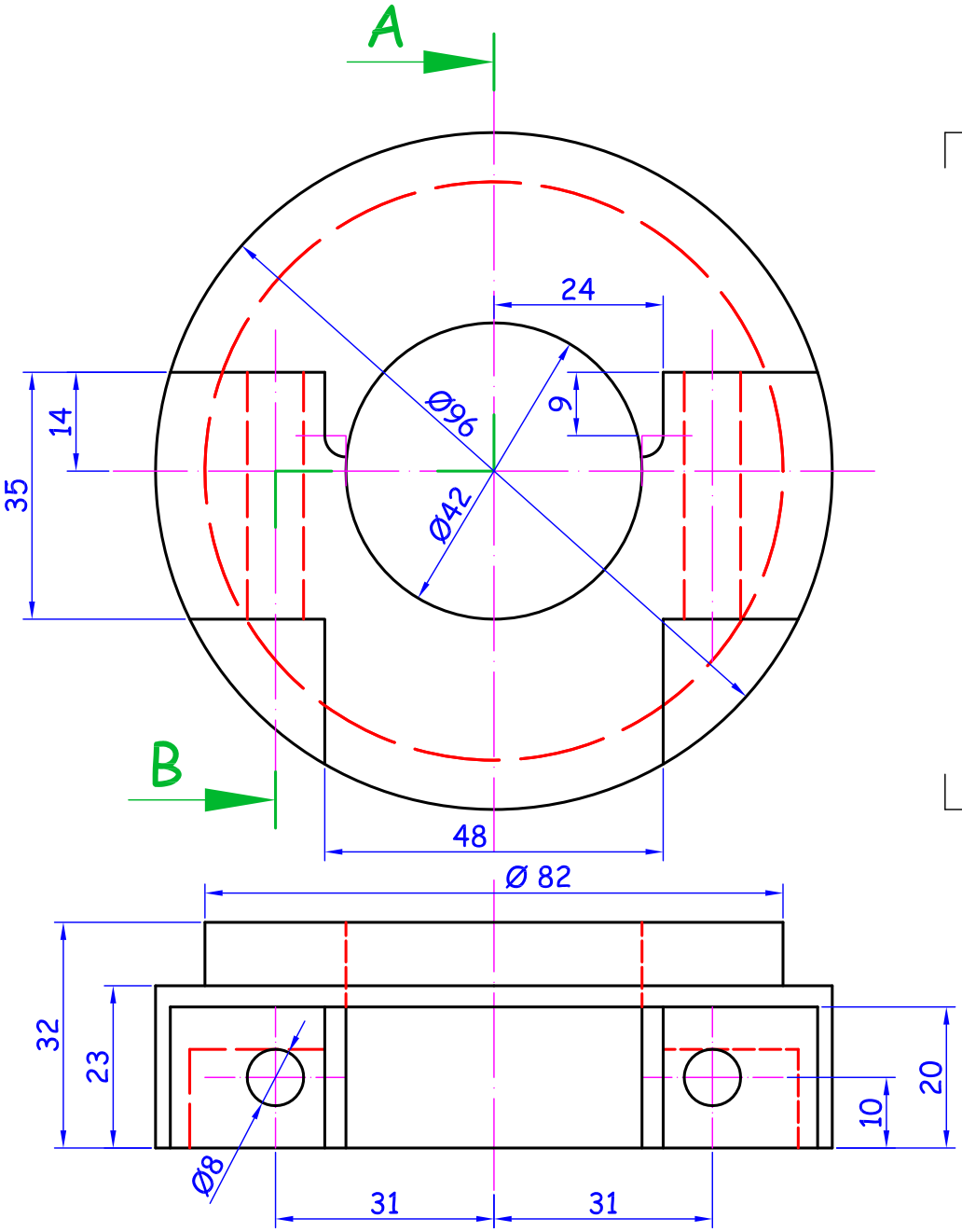

Escala	Cortes y secciones	Antonio Castilla
1:1	nº 349	http://trazoide.com

Dibujar el corte escalonado AB.

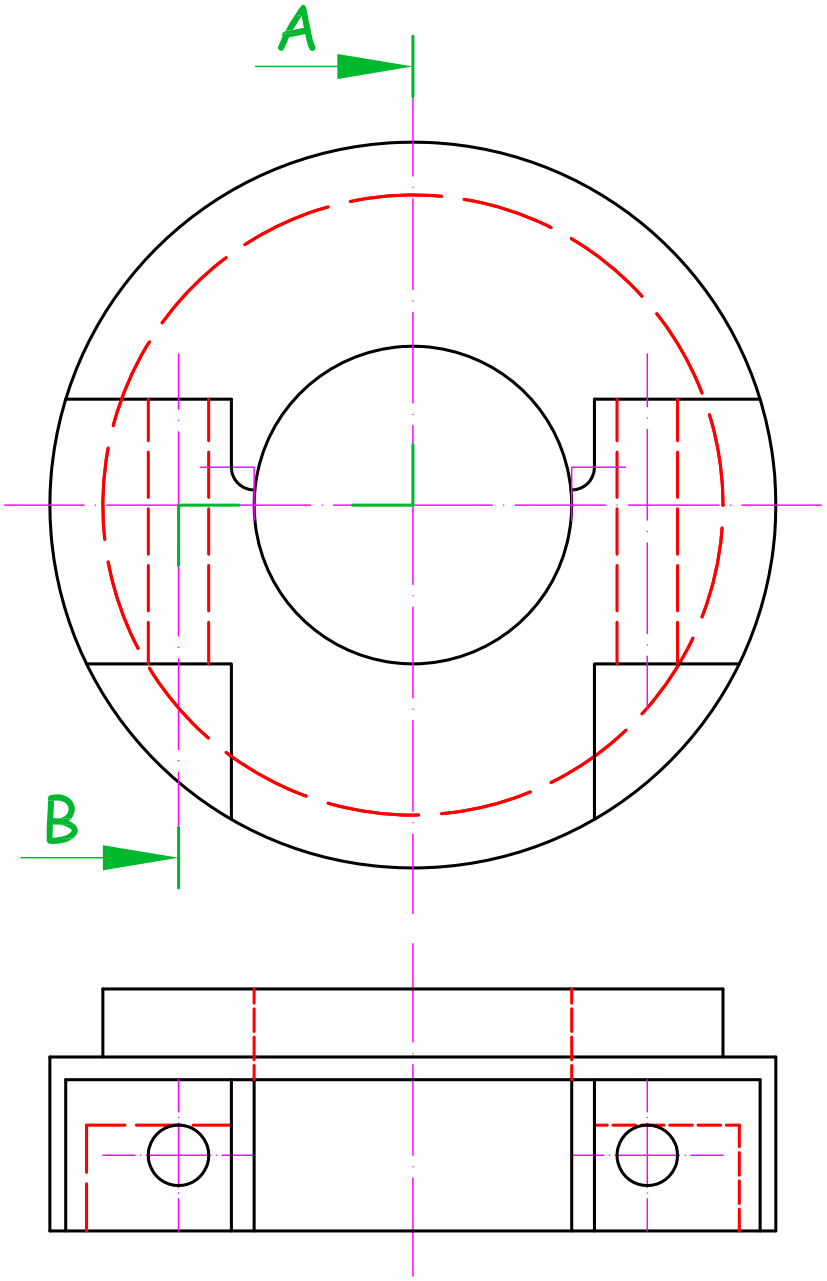

Escala	Cortes y secciones	Antonio Castilla
1:1	nº 349	http://trazoide.com

Dibujar el corte escalonado AB.

SOLUCIÓN :

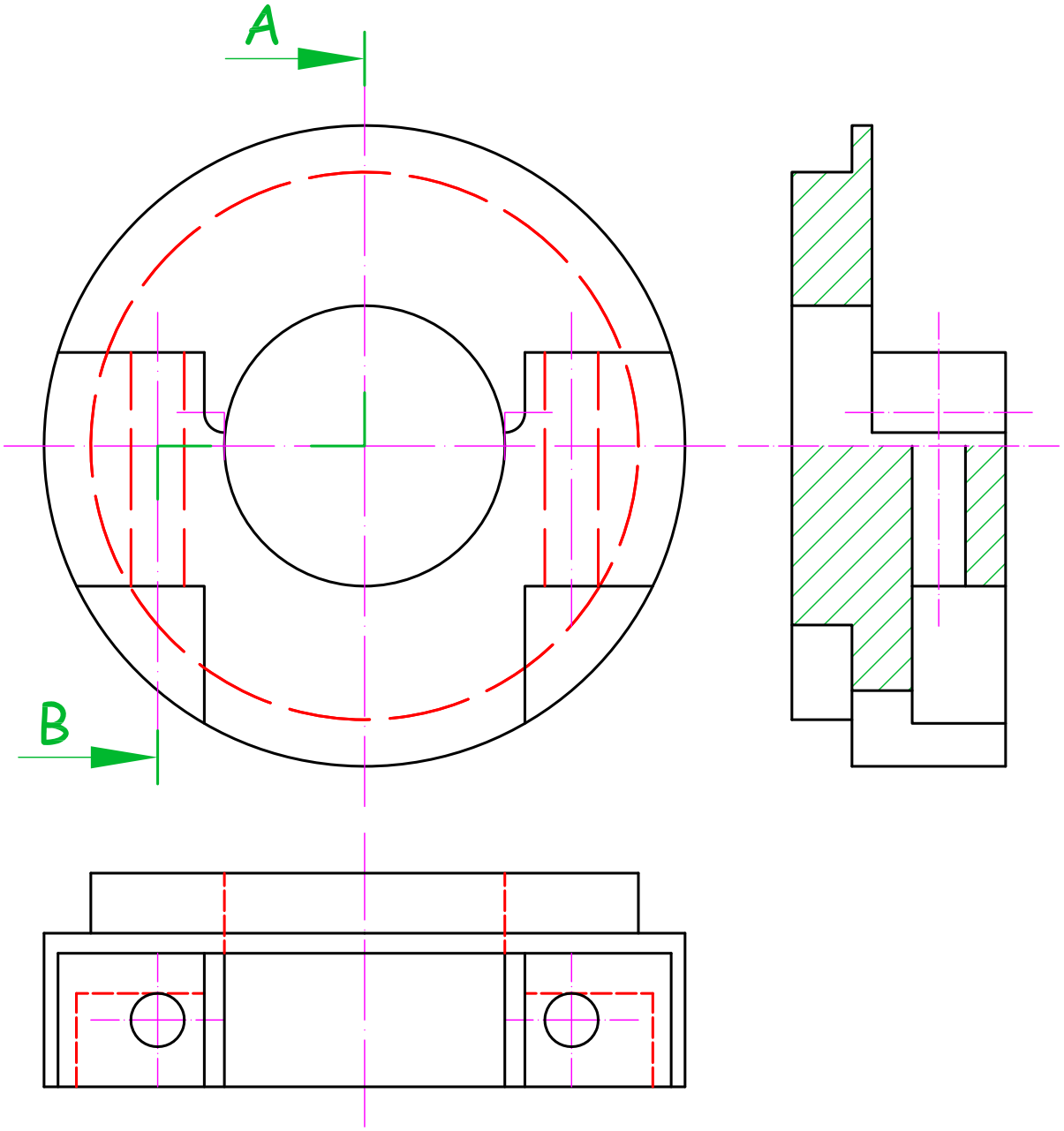

Escala	Cortes y secciones	Antonio Castilla
1:1	nº 349	http://trazoide.com

Perspectivas isométricas (sin coeficiente de reducción).

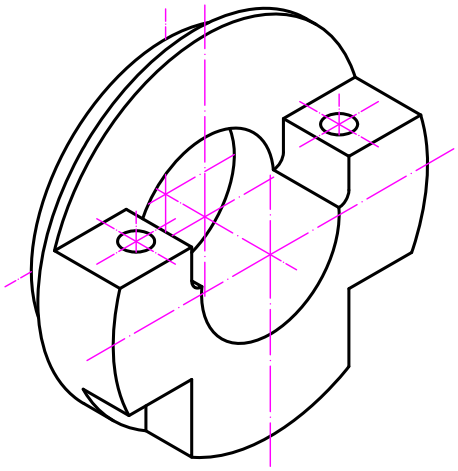

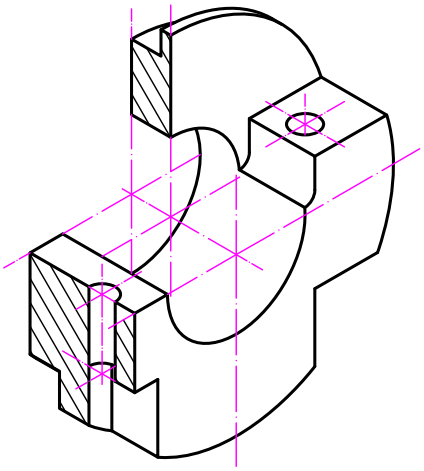

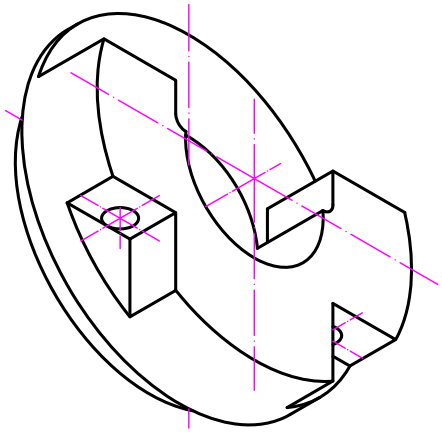

Escala 1:2	Cortes y secciones nº 349	Antonio Castilla http://trazoide.com